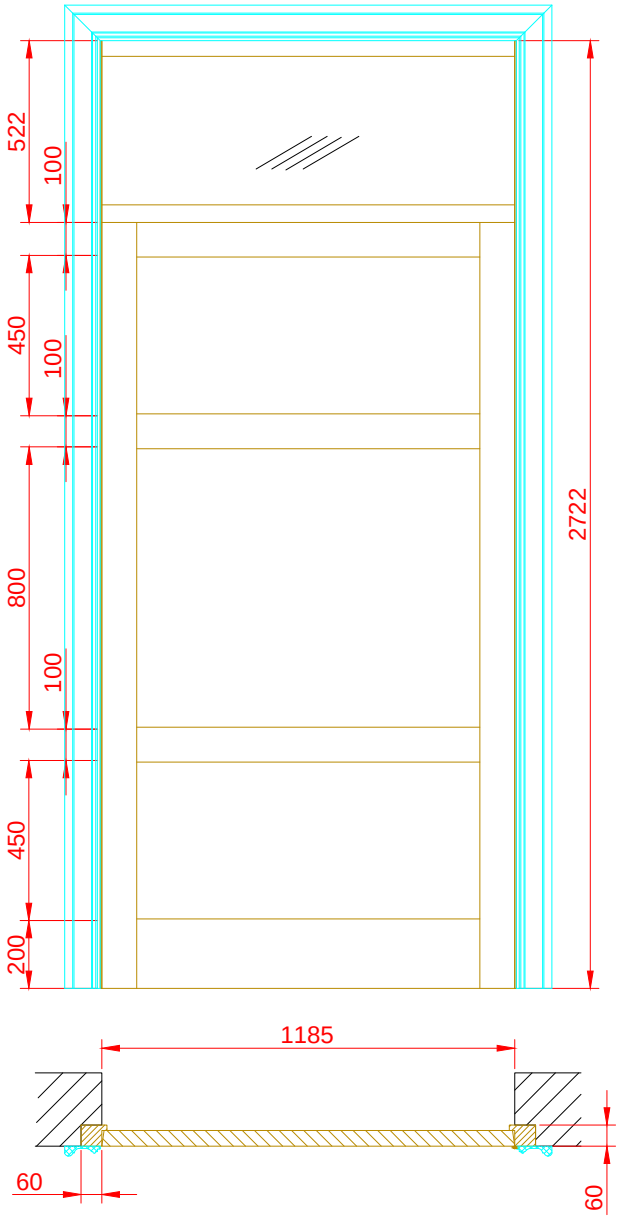
522
100
450
100
800
100
450
200
2722
1185
60
60

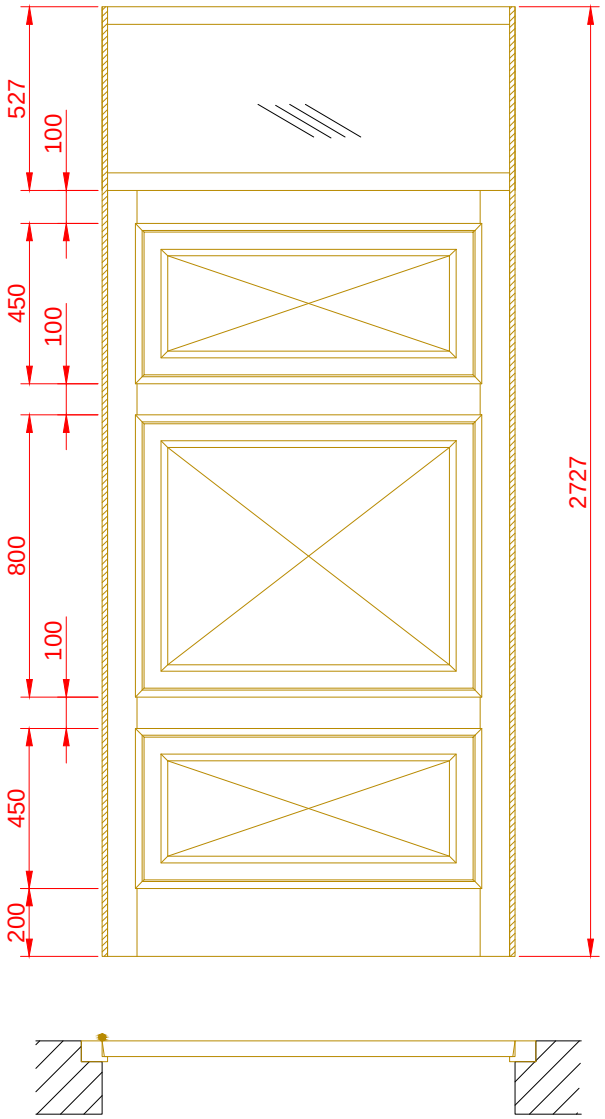
527
100
450
100
800
100
450
200
2727